BFT Virgo BT A200

1

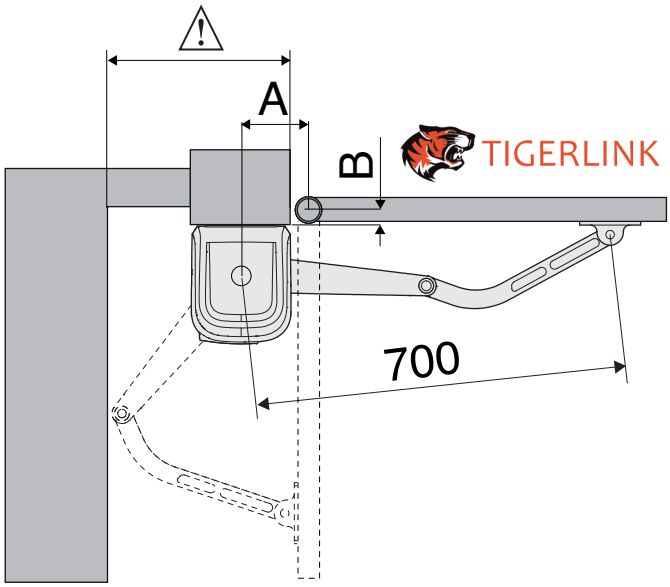

2

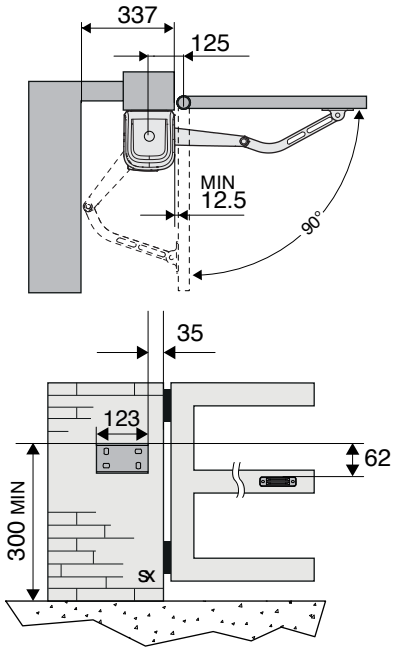

3

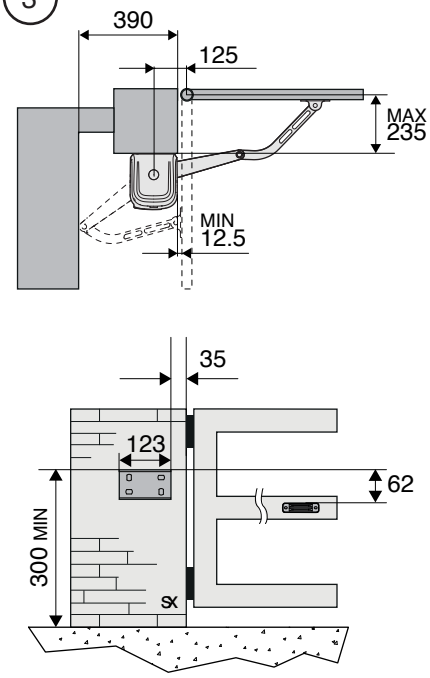

4

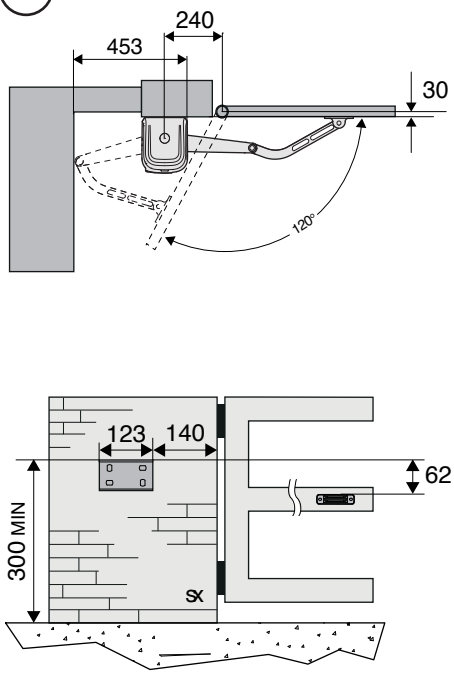

5

OUTWARDS OPENING

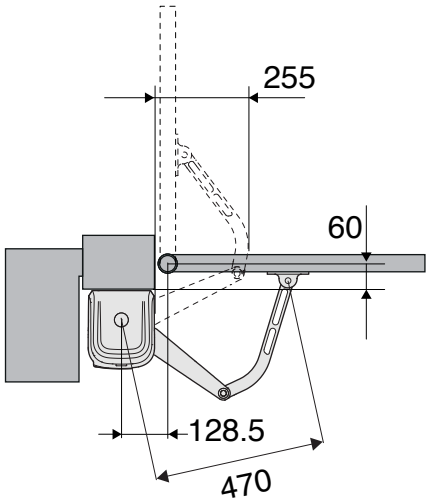

B \ A	128,5	140	150	160	170	180	190	200	210	220	230	240	250
30	90°	92°	95°	100°	102°	105°	107°	110°	112°	115°	118°	120°	
40	90°	92°	95°	100°	102°	105°	107°	110°	112°	115°	115°	118°	
50	90°	92°	95°	100°	102°	105°	107°	110°	110°	110°	115°	115°	
60	90°	92°	95°	100°	102°	105°	107°	107°	110°	110°	115°	115°	
70	90°	92°	95°	97°	100°	102°	107°	107°	110°	110°	112°	115°	
80	90°	92°	95°	97°	100°	102°	105°	107°	107°	110°	112°	112°	
90	90°	92°	95°	97°	100°	102°	105°	107°	107°	110°	112°	112°	
100	90°	92°	95°	97°	100°	102°	105°	105°	107°	110°	112°	112°	
110	90°	92°	95°	97°	100°	102°	102°	105°	107°	107°	110°	112°	
120	90°	92°	95°	97°	100°	100°	102°	105°	107°	107°	110°	112°	
130	90°	92°	95°	97°	100°	100°	102°	105°	105°	107°	110°		
140	90°	92°	92°	97°	97°	100°	102°	105°	105°	107°			
150	90°	90°	92°	97°	97°	100°	102°	102°	105°				
160	90°	90°	92°	95°	97°	100°	100°	102°					
170	90°	90°	92°	95°	97°	100°	100°						
180	90°	90°	92°	95°	97°	100°							
190	90°	90°	92°	95°	97°								
200	90°	90°	92°	95°									
210	90°	90°	92°	95°									
220	90°	90°	92°										
230	90°	90°											
235	90°												